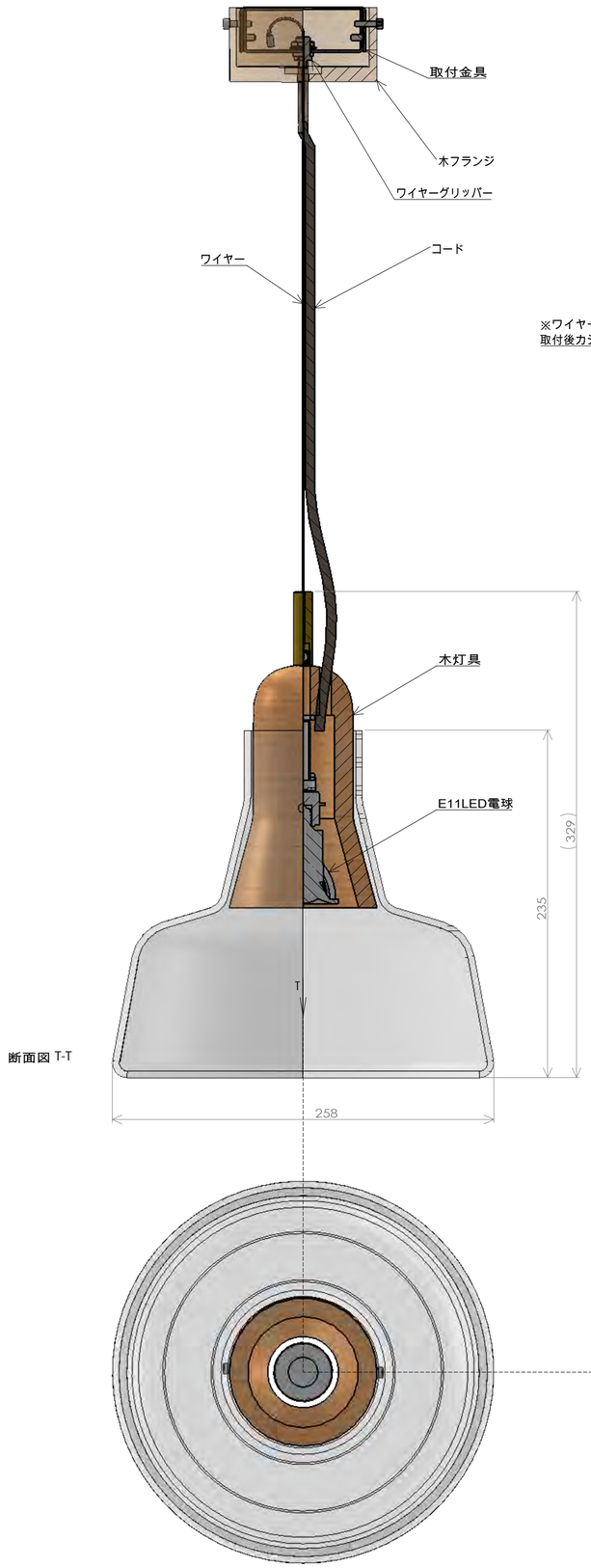

断面図 T-T

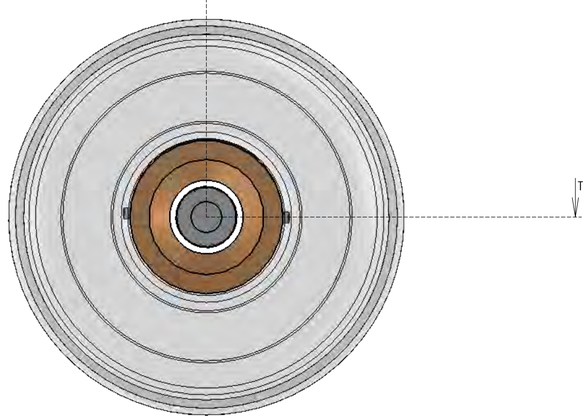

取付部詳細 1/1

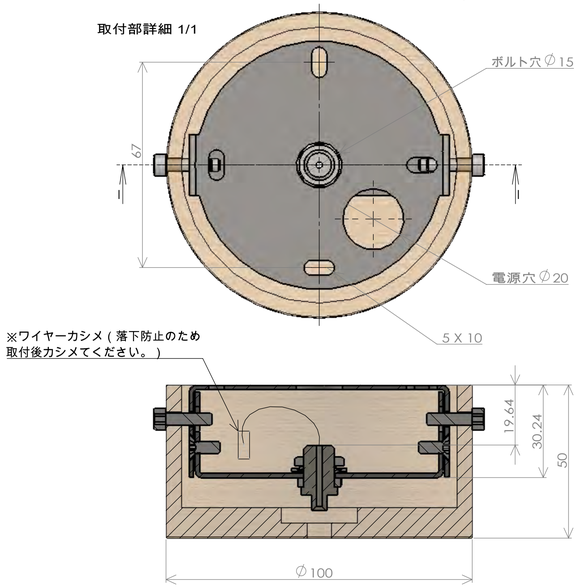

フランジ分解図

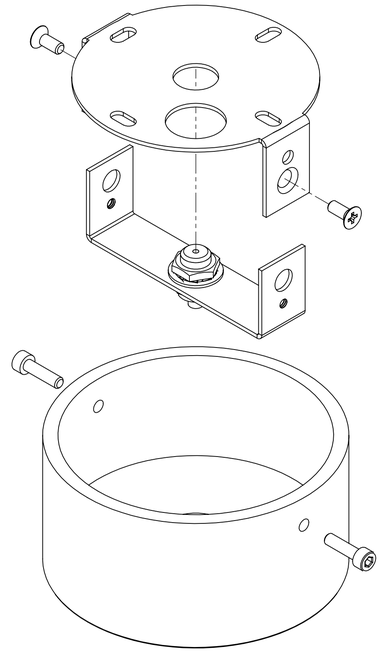

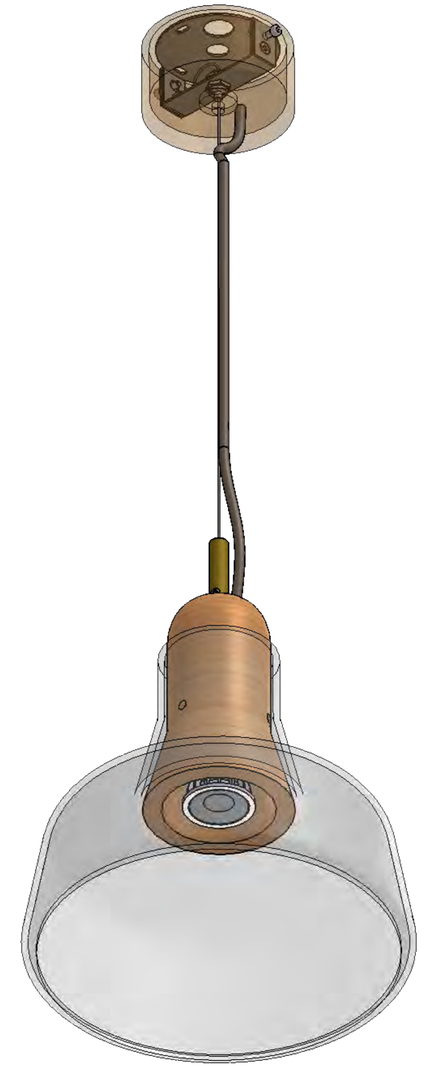

	名 前		日 付		名称：
製 図	kaneco		2016/11/5	2020/05/10	Shadows XL PC940
検 図	shimizu		2016/11/7		
承 認	suzuna		2017/1/30	2023/03/19	
製 造	kaneco		2017/3/20		
品 管	hiroto		材料：		図面番号： BROKIS
					A1
			重量： 2kg(器体混合リ)		尺度： 1:2
					属数 3 / 5